Внутренние блоки. Настенный (M - тип)

1. Особенности.....2
2. Технические характеристики 3
3. Габаритные размеры 5
4. Контур хладагента 6
5. Электрическая схема 7
6. Таблицы производительности. 10
7. Электрические характеристики. 14
8. Уровни звуковой мощности 14
9. Принадлежности 16

1. Особенности

➢ **Инновационный дизайн корпуса**

Новая конструкция корпуса, с индикацией температуры на фронтальной панели

➢ **Удобный монтаж**

Удобный монтаж благодаря возможности подсоединения трубопровода хладагента слева, справа или сзади.

Удобное подключение труб

Подсоединение трубопровода хладагента и дренажного трубопровода с одной и той же стороны

➢ **Высокоэффективный двигатель вентилятора постоянного тока**

Потребление электроэнергии во время использования двигателя вентилятора постоянного тока снижается на 30% по сравнению с соответствующим двигателем переменного тока.

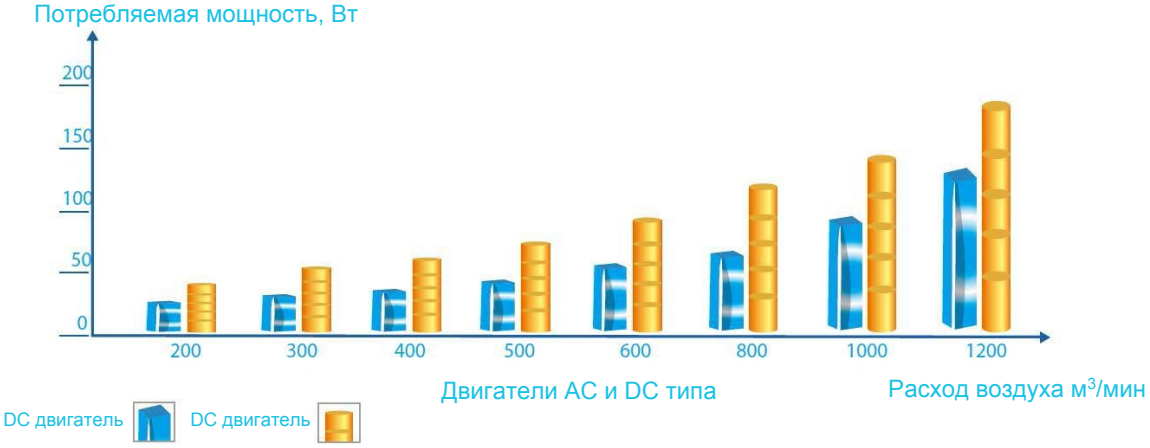

➢ **Бесшумная работа**

Электронный расширительный вентиль имеет шаговый двигатель с 2000 ступенями открытия для обеспечения точного управления расходом хладагента, а также обеспечивают низкий уровень шума во время работы.

Повышенная плавность воздушного потока с максимально низким уровнем турбулентности. Благодаря многолопастному ротору вентилятора и дизайну воздуховодов, воздушный поток становится более плавным и комфортным.

2. Технические характеристики

Модель			DM-DP022G/YMF	DM-DP028G/YMF	DM-DP036G/YMF	DM-DP045G/YMF
Электропитание		В-Ф-Гц	220-240 В ~ 50/60 Гц			
Охлаждение	Производительность	кВт	2,2	2,8	3,6	4,5
	Потребляемая мощность	Вт	8	9	19	19
	Номинальный ток	А	0,27	0,31	0,43	0,44
Обогрев	Производительность	кВт	2,4	3,2	4	5
	Потребляемая мощность	Вт	8	9	19	19
	Номинальный ток	А	0,27	0,31	0,43	0,44
Двигатель вентилятора внутреннего блока	Модель		WZDK20-38G	WZDK20-38G	ZKSP-58-8-1	ZKSP-58-8-1
	Тип		DC двигатель			
	Потребляемая мощность	Вт	7	8	18	18
Теплообменник внутреннего блока	Количество контуров		1	2	1	2
	Шаг труб (a)x шаг рядов (b)	мм	21×13,37			
	Шаг рёбер теплообменника	мм	1,3			
	Тип оребрения теплообменника		Алюминиевые пластины с гидрофильным покрытием			
	Диаметр трубопровода	мм	Ф7			
	Длина × Высота	мм	585×315	585×315	701×315	701×315
	Количество контуров		2	3	3	5
Расход воздуха (Выс./Ср./Низ.)		$м^3$/ч	422/393/356	417/370/316	656/573/488	594/507/424
Уровень звукового давления (Выс./Ср./Низ.)		дБ(А)	31/30/29	31/30/29	33/32/30	35/33/31
Внутренний блок	Габаритные размеры без упаковки (Ш×В×Г)	мм	835×280×203	835×280×203	990×315×223	990×315×223
	Габаритные размеры в упаковке (Ш×В×Г)	мм	935×385×320	935×385×320	1085×420×335	1085×420×335
	Вес Нетто/В упаковке	кг	8,4/12,1	9,5/13,1	11,4/15,5	12,8/16,9
Тип хладагента			R410A			
Расширительное устройство		Тип	Электронный расширительный вентиль			
Расчётное давление (Высокое/Низкое)		МПа	4,4/2,6			
Жидкостная линия / газовая линия		мм	Ф6,35/ Ф12,7			
Схема подключения	Линия питания	$мм^2$	3×2,5			
	Линия связи	$мм^2$	3×0,75			
Диаметр дренажного трубопровода		мм	Ф16,5			
Пульт управления			Беспроводной пульт дистанционного управления (MD-RM05/BG(T)E-A) (Стандарт)			

Примечания: 1. Характеристики холодопроизводительности приведены для следующих номинальных условий: в режиме охлаждения: Температура внутреннего воздуха +27 °C по сухому термометру и +19 °C по влажному термометру.
Температура наружного воздуха +35 °C по сухому термометру. Характеристики измерены при длине горизонтального трубопровода 8 м. Перепад высот составляет 0 м.
2. В режиме обогрева: Температура внутреннего воздуха +20 °C по сухому термометру. Температура наружного воздуха +7 °C по сухому термометру и +6 °C по влажному термометру. Характеристики измерены при длине горизонтального трубопровода 8 м. Перепад высот составляет 0 м.

Технические характеристики

Model			DM-DP056G/YMF	DM-DP071G/YMF	DM-DP080G/YMF
Power supply		В- Ф-Гц	220-240 В ~ 50/60 Гц		
Cooling	Производительность	кВт	5,6	7,1	8
	Потребляемая мощность	Вт	27	49	53
	Номинальный ток	А	0,58	0,6	0,6
Heating	Производительность	кВт	6,3	8	9
	Потребляемая мощность	Вт	27	49	53
	Номинальный ток	А	0,58	0,6	0,6
Двигатель вентилятора внутреннего блока	Модель		ZKSP-58-8-1	ZKSP-60-8-3	ZKSP-60-8-3
	Тип		DC двигатель		
	Потребляемая мощность	Вт	25	40	40
Внутренний блок	Количество контуров		2	2	2
	Шаг труб (a)х шаг рядов (b)	мм	21×13,37		
	Шаг рёбер теплообменника	мм	1,3		
	Тип оребрения теплообменника		Алюминиевые пластины с гидрофильным покрытием		
	Диаметр трубопровода	мм	Ф7		
	Длина × Высота	мм	701×315	825×399	825×399
	Вес Нетто/В упаковке		5		
Расход воздуха (Выс./Ср./Низ.)		$м^3$/ч	747/648/547	1195/1005/809	1195/1005/809
Уровень звукового давления (Выс./Ср./Низ.)		дБ(А)	38/36/34	44/39/36	44/39/36
Внутренний блок	Габаритные размеры без упаковки (Ш×В×Г)	мм	990×315×223	1194×343×262	1194×343×262
	Габаритные размеры в упаковке (Ш×В×Г)	мм	1085×420×335	1290×375×460	1290×375×460
	Net/Gross weight	кг	12,8/16,9	17/22,4	17/22,4
Тип хладагента			R410A		
Расширительное устройство		Тип	Электронный расширительный вентиль		
Расчётное давление (Высокое/Низкое)		МПа	4,4/2,6		
Жидкостная линия / газовая линия		мм	Ф9,53/ Ф15,9		
Схема подключения	Линия питания	$мм^2$	3×2,5		
	Линия связи	$мм^2$	3×0,75		
Диаметр дренажного трубопровода		мм	Ф16,5		
Пульт управления			Беспроводной пульт дистанционного управления (MD-RM05/BG(T)E-A) (Стандарт)		

Примечания: 1. Характеристики холодопроизводительности приведены для следующих номинальных условий: в режиме охлаждения: Температура внутреннего воздуха +27 °C по сухому термометру и +19 °C по влажному термометру.
Температура наружного воздуха +35 °C по сухому термометру. Характеристики измерены при длине горизонтального трубопровода 8 м. Перепад высот составляет 0 м.
2. В режиме обогрева: Температура внутреннего воздуха +20 °C по сухому термометру. Температура наружного воздуха +7 °C по сухому термометру и +6 °C по влажному термометру. Характеристики измерены при длине горизонтального трубопровода 8 м. Перепад высот составляет 0 м.

3. Технические характеристики

DM-DP022G/YMF DM-DP028G/YMF

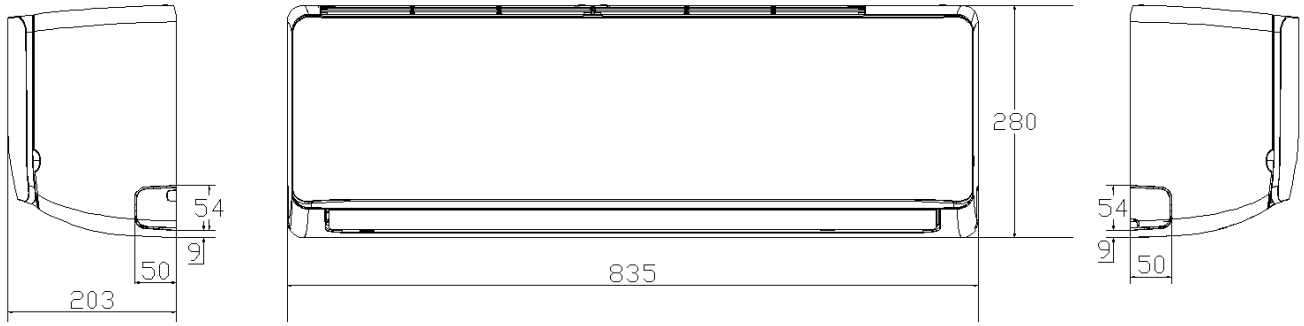

DM-DP036G/YMF, DM-DP045G/YMF, DM-DP056G/YMF

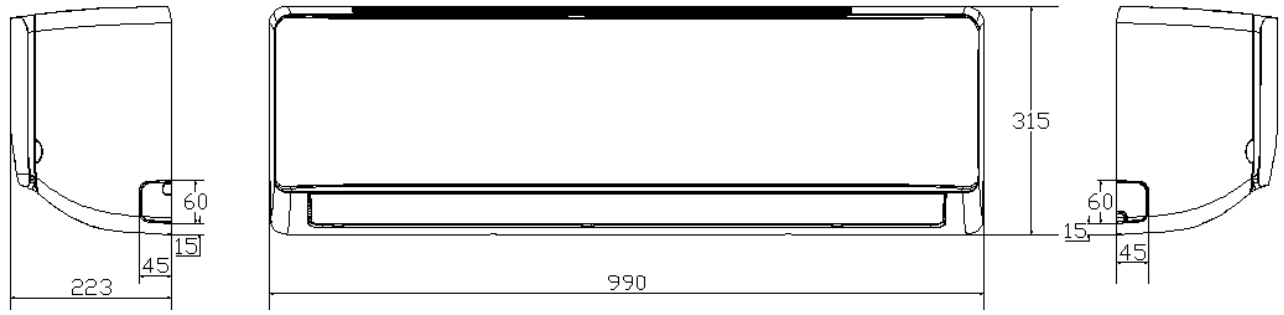

DM-DP071G/YMF, DM-DP080G/YMF

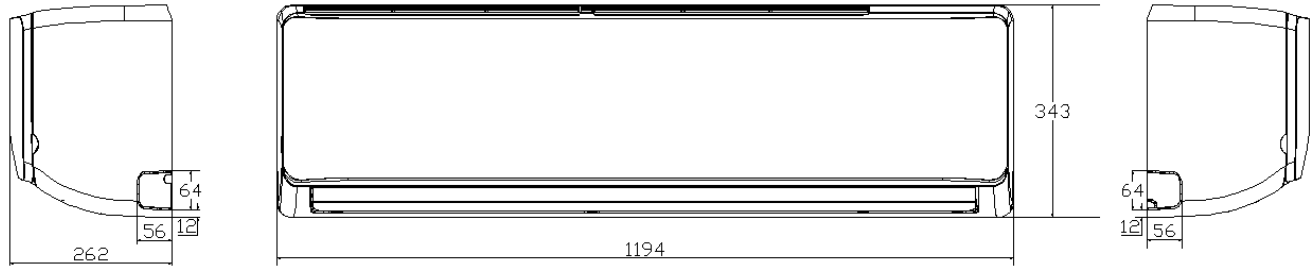

4. Габаритные размеры

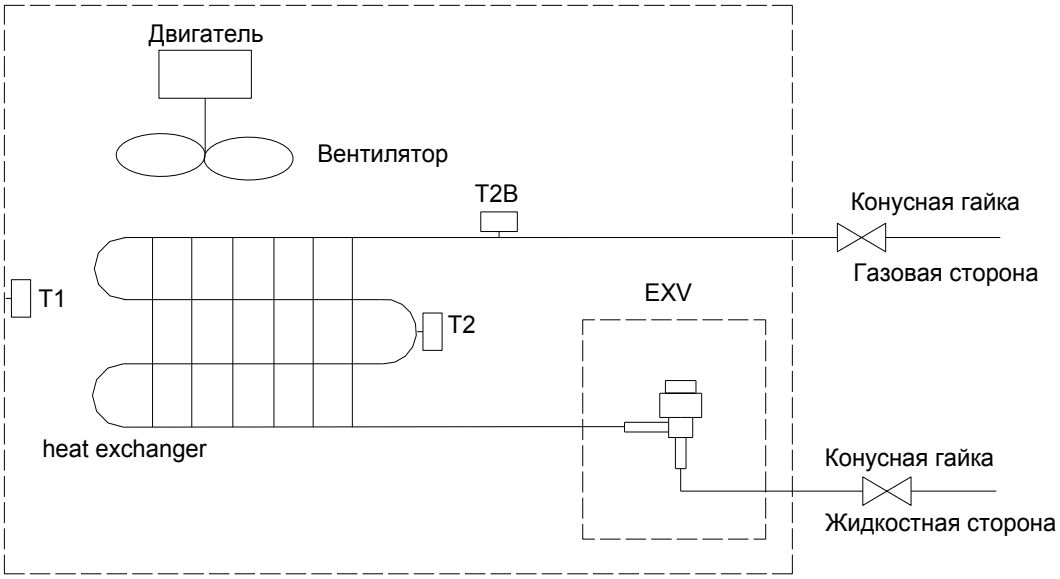

T1: Indoor ambient temperature sensor;

T2: Temperature sensor in the middle of evaporator; **T2B:** Evaporator outlet temperature sensor.

Диаметры соединительных портов трубопровода хладагента

Модель	Газовый трубопровод	Жидкостный трубопровод
2,2-4,5 кВт	Ф12,7	Ф6,35
5,6-8,0 кВт	Ф15,9	Ф9,53

5. Электрическая схема

DM-DP022G/YMF, DM-DP028G/YMF

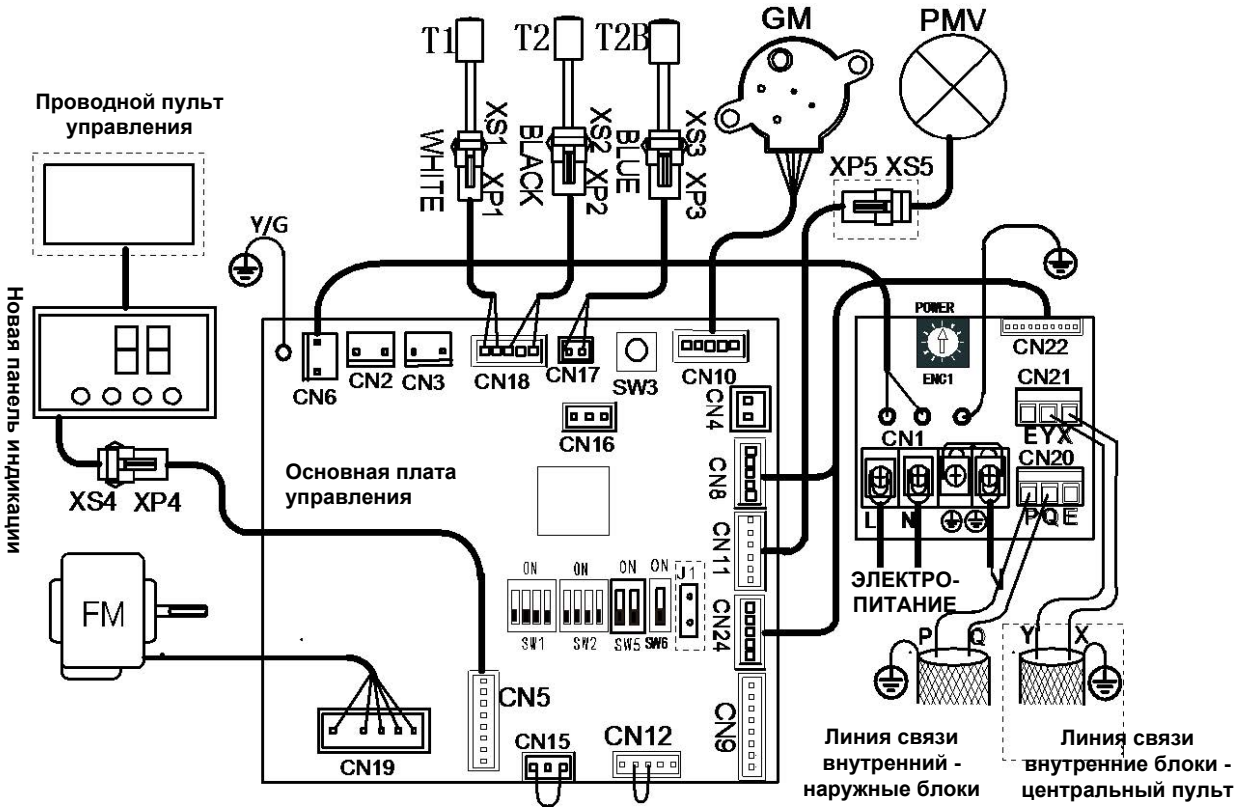

DM-DP036G/YMF, DM-DP045G/YMF, DM-DP056G/YMF

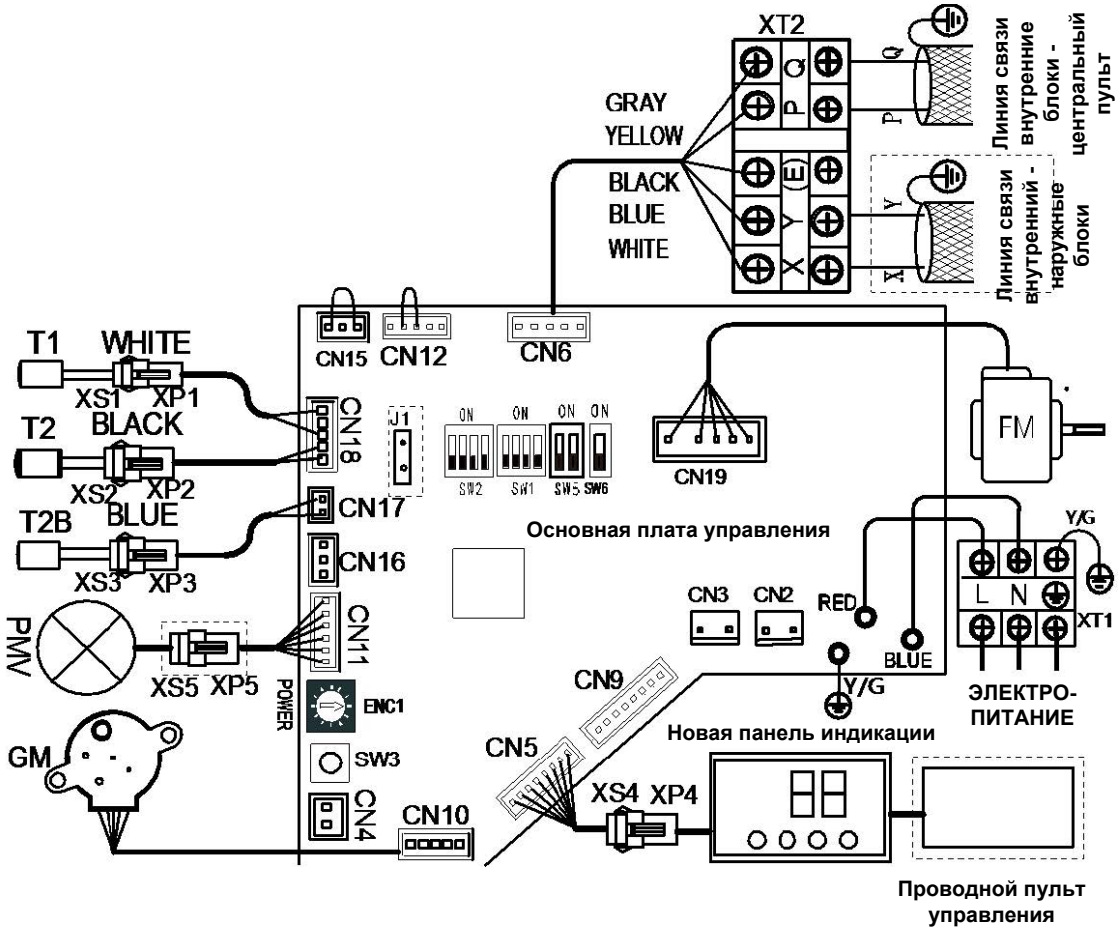

Электрическая схема

DM-DP071G/YMF, DM-DP080G/YMF

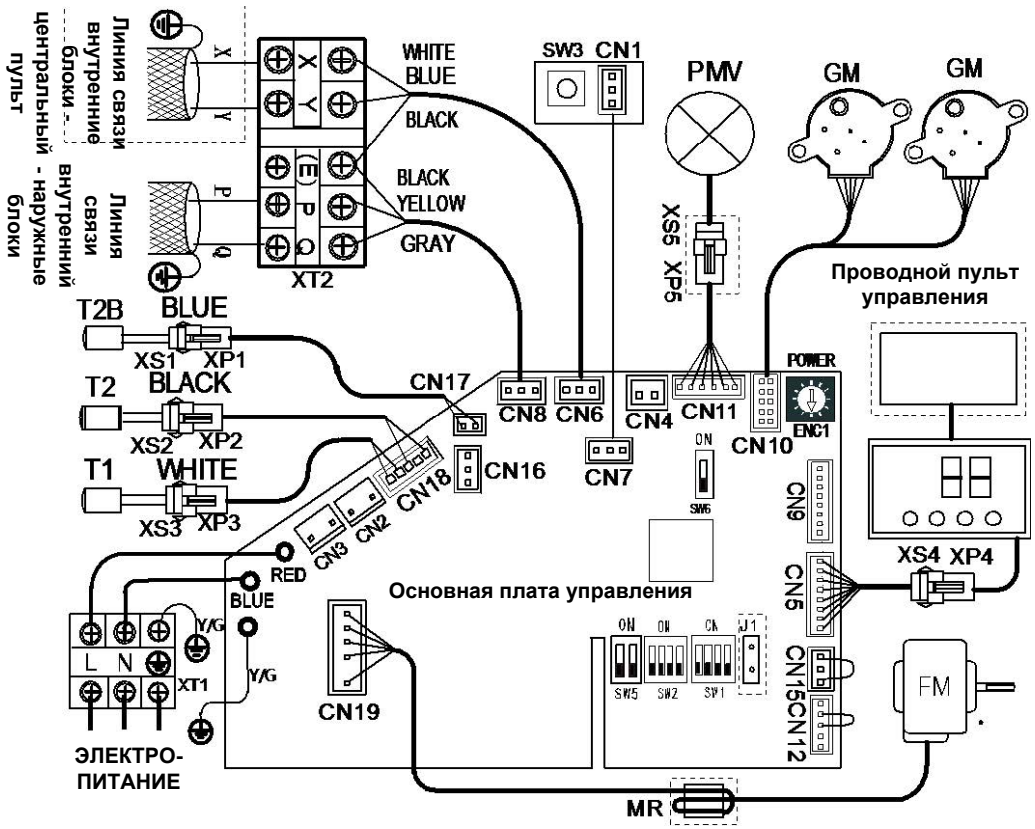

Расшифровка кодов

Код	Наименование		Код	Наименование
FM	Двигатель вентилятора		T2B	Датчик температуры на выходе испарителя
GM	Шаговый двигатель		CS	Датчик уровня воды
PMV	Электронный расширительный вентиль		XP1-5/XS1-5	Разъемы
T1	Датчик температуры в помещении		XT1/XT2	Клеммы
T2	Temperature sensor in the middle of evaporator		MR	Магнитное кольцо

Настройка DIP переключателя

ON	означает 0
ON	означает 1
Настройка SW1	
SW1 ON 1234	0 означает режим автоадресации (по умолчанию)
	1 означает режим заводских испытаний
Настройка SW2	
SW2 ON 1234	00 означает выключение вентилятора при температуре +15°C и ниже во избежание холодного воздушного потока (настройка по умолчанию)
	01 означает выключение вентилятора при температуре +20°C и ниже во избежание холодного воздушного потока
	10 означает выключение вентилятора при температуре +24°C и ниже во избежание холодного воздушного потока
	11 означает выключение вентилятора при температуре +26°C и ниже во избежание холодного воздушного потока

Настройка DIP переключателя

Настройка SW2	
SW2 ON 1234	00 означает периодическое выключение вентилятора на 4 минуты и включение на 1 минуту в режиме обогрева для достижения установленного значения температуры (по умолчанию)
	01 означает периодическое выключение вентилятора на 8 минут и включение на 1 минуту в режиме обогрева для достижения установленного значения температуры
	10 означает периодическое выключение вентилятора на 12 минут и включение на 1 минуту в режиме обогрева для достижения установленного значения температуры
	11 означает периодическое выключение вентилятора на 16 минут и включение на 1 минуту в режиме обогрева для достижения установленного значения температуры
Настройка SW5	
SW5 ON 12	00 означает, что значение компенсации температуры равно +6℃ в режиме обогрева (настройка по умолчанию)
	01 означает, что значение компенсации температуры равно +2℃ в режиме обогрева
	10 означает, что значение компенсации температуры равно +4℃ в режиме обогрева
	11 означает, что значение компенсации температуры равно +8℃ в режиме обогрева
Настройка SW6	
SW6 ON	0 означает, что значение компенсации температуры равно 0℃ в режиме охлаждения (настройка по умолчанию)
	1 означает, что значение компенсации температуры равно +2℃ в режиме охлаждения
Расшифровка J1	
J1	С функцией «Авторестарт»
J1	Без функции «Авторестарт»

6. Таблицы производительности

6.1 Таблицы холодопроизводительности

TC: Полная производительность; **SC:** Явная производительность

Типоразмер внутреннего блока (кВт)	Температура наружного воздуха (℃DB)	Температура в помещении (℃ WB/DB)													
		14/20		16/23		18/26		19/27		20/28		22/30		24/32	
		TC	SC	TC	SC	TC	SC	TC	SC	TC	SC	TC	SC	TC	SC
		кВт	кВт	кВт	кВт	кВт	кВт	кВт	кВт	кВт	кВт	кВт	кВт	кВт	кВт
2.2	10.0	1.5	1.3	1.8	1.4	2.1	1.5	2.2	1.5	2.3	1.6	2.6	1.6	2.9	1.5
	12.0	1.5	1.3	1.8	1.4	2.1	1.5	2.2	1.5	2.3	1.6	2.6	1.6	2.8	1.5
	14.0	1.5	1.3	1.8	1.4	2.1	1.5	2.2	1.5	2.3	1.6	2.6	1.6	2.8	1.5
	16.0	1.5	1.3	1.8	1.4	2.1	1.5	2.2	1.5	2.3	1.6	2.6	1.6	2.8	1.5
	18.0	1.5	1.3	1.8	1.4	2.1	1.5	2.2	1.5	2.3	1.6	2.6	1.6	2.8	1.4
	20.0	1.5	1.3	1.8	1.4	2.1	1.5	2.2	1.5	2.3	1.6	2.6	1.6	2.7	1.4
	21.0	1.5	1.3	1.8	1.4	2.1	1.5	2.2	1.5	2.3	1.6	2.6	1.6	2.7	1.4
	23.0	1.5	1.3	1.8	1.4	2.1	1.5	2.2	1.5	2.3	1.6	2.5	1.5	2.7	1.4
	25.0	1.5	1.3	1.8	1.4	2.1	1.5	2.2	1.5	2.3	1.6	2.5	1.5	2.6	1.4
	27.0	1.5	1.3	1.8	1.4	2.1	1.5	2.2	1.5	2.3	1.6	2.5	1.5	2.6	1.4
	29.0	1.5	1.3	1.8	1.4	2.1	1.5	2.2	1.5	2.3	1.6	2.4	1.4	2.5	1.4
	31.0	1.5	1.3	1.8	1.4	2.1	1.5	2.2	1.5	2.3	1.6	2.4	1.4	2.5	1.4
	33.0	1.5	1.3	1.8	1.4	2.1	1.5	2.2	1.5	2.3	1.6	2.4	1.4	2.4	1.4
	35.0	1.5	1.3	1.8	1.4	2.1	1.5	2.2	1.5	2.3	1.6	2.3	1.3	2.4	1.4
	37.0	1.5	1.3	1.8	1.4	2.1	1.5	2.2	1.5	2.3	1.6	2.3	1.3	2.3	1.4
	39.0	1.5	1.3	1.8	1.4	2.1	1.5	2.2	1.5	2.2	1.5	2.3	1.3	2.3	1.4
	42.0	1.5	1.3	1.8	1.4	2.1	1.5	2.2	1.5	2.2	1.5	2.3	1.3	2.3	1.4
	44.0	1.5	1.3	1.8	1.4	2.1	1.5	2.2	1.5	2.2	1.5	2.3	1.3	2.3	1.4
	46.0	1.5	1.3	1.8	1.4	2.1	1.5	2.2	1.5	2.2	1.5	2.3	1.3	2.3	1.4
2.8	10.0	1.9	1.6	2.3	1.8	2.6	1.9	2.8	1.9	3.0	1.9	3.3	2.0	3.7	2.0
	12.0	1.9	1.6	2.3	1.8	2.6	1.9	2.8	1.9	3.0	1.9	3.3	2.0	3.6	2.0
	14.0	1.9	1.6	2.3	1.8	2.6	1.9	2.8	1.9	3.0	1.9	3.3	2.0	3.6	2.0
	16.0	1.9	1.6	2.3	1.8	2.6	1.9	2.8	1.9	3.0	1.9	3.3	2.0	3.5	1.9
	18.0	1.9	1.6	2.3	1.8	2.6	1.9	2.8	1.9	3.0	1.9	3.3	2.0	3.5	1.9
	20.0	1.9	1.6	2.3	1.8	2.6	1.9	2.8	1.9	3.0	1.9	3.3	2.0	3.4	1.9
	21.0	1.9	1.6	2.3	1.8	2.6	1.9	2.8	1.9	3.0	1.9	3.3	2.0	3.4	1.9
	23.0	1.9	1.6	2.3	1.8	2.6	1.9	2.8	1.9	3.0	1.9	3.3	2.0	3.4	1.9
	25.0	1.9	1.6	2.3	1.8	2.6	1.9	2.8	1.9	3.0	1.9	3.2	1.9	3.3	1.9
	27.0	1.9	1.6	2.3	1.8	2.6	1.9	2.8	1.9	3.0	1.9	3.2	1.9	3.3	1.9
	29.0	1.9	1.6	2.3	1.8	2.6	1.9	2.8	1.9	3.0	1.9	3.1	1.8	3.2	1.8
	31.0	1.9	1.6	2.3	1.8	2.6	1.9	2.8	1.9	3.0	1.9	3.1	1.8	3.2	1.7
	33.0	1.9	1.6	2.3	1.8	2.6	1.9	2.8	1.9	3.0	1.9	3.1	1.8	3.1	1.7
	35.0	1.9	1.6	2.3	1.8	2.6	1.9	2.8	1.9	2.9	1.9	3.0	1.8	3.1	1.7
	37.0	1.9	1.6	2.3	1.8	2.6	1.9	2.8	1.9	2.9	1.9	3.0	1.8	3.0	1.7
	39.0	1.9	1.6	2.3	1.8	2.6	1.9	2.8	1.9	2.9	1.9	3.0	1.9	3.0	1.7
	42.0	1.9	1.6	2.3	1.8	2.6	1.9	2.8	1.9	2.9	1.9	3.0	1.9	3.0	1.7
	44.0	1.9	1.6	2.3	1.8	2.6	1.9	2.8	1.9	2.9	1.9	3.0	1.9	3.0	1.7
	46.0	1.9	1.6	2.3	1.8	2.6	1.9	2.8	1.9	2.9	1.9	3.0	1.9	3.0	1.7
3.6	10.0	2.5	1.9	2.9	2.1	3.4	2.3	3.6	2.4	3.8	2.5	4.3	2.4	4.7	2.5
	12.0	2.5	1.9	2.9	2.1	3.4	2.3	3.6	2.4	3.8	2.5	4.3	2.4	4.7	2.5
	14.0	2.5	1.9	2.9	2.1	3.4	2.3	3.6	2.4	3.8	2.5	4.3	2.4	4.6	2.4
	16.0	2.5	1.9	2.9	2.1	3.4	2.3	3.6	2.4	3.8	2.5	4.3	2.4	4.5	2.4
	18.0	2.5	1.9	2.9	2.1	3.4	2.3	3.6	2.4	3.8	2.5	4.3	2.4	4.5	2.4
	20.0	2.5	1.9	2.9	2.1	3.4	2.3	3.6	2.4	3.8	2.5	4.3	2.4	4.4	2.3
	21.0	2.5	1.9	2.9	2.1	3.4	2.3	3.6	2.4	3.8	2.5	4.3	2.4	4.4	2.3
	23.0	2.5	1.9	2.9	2.1	3.4	2.3	3.6	2.4	3.8	2.5	4.1	2.3	4.3	2.2
	25.0	2.5	1.9	2.9	2.1	3.4	2.3	3.6	2.4	3.8	2.5	4.1	2.3	4.2	2.2
	27.0	2.5	1.9	2.9	2.1	3.4	2.3	3.6	2.4	3.8	2.5	4.0	2.2	4.2	2.2
	29.0	2.5	1.9	2.9	2.1	3.4	2.3	3.6	2.4	3.8	2.5	4.0	2.2	4.1	2.2
	31.0	2.5	1.9	2.9	2.1	3.4	2.3	3.6	2.4	3.8	2.5	4.2	2.6	4.1	2.2
	33.0	2.5	1.9	2.9	2.1	3.4	2.3	3.6	2.4	3.8	2.5	4.2	2.6	3.9	2.1
	35.0	2.5	1.9	2.9	2.1	3.4	2.3	3.6	2.4	3.8	2.5	4.2	2.6	3.9	2.1
	37.0	2.5	1.9	2.9	2.1	3.4	2.3	3.6	2.4	3.7	2.4	3.8	2.3	3.9	2.1
	39.0	2.5	1.9	2.9	2.1	3.4	2.3	3.6	2.4	3.7	2.4	3.8	2.3	3.8	2.1
	42.0	2.5	1.9	2.9	2.1	3.4	2.3	3.6	2.4	3.7	2.4	3.8	2.3	3.8	2.1
	44.0	2.5	1.9	2.9	2.1	3.4	2.3	3.6	2.4	3.7	2.4	3.8	2.3	3.8	2.1
	46.0	2.5	1.9	2.9	2.1	3.4	2.3	3.6	2.4	3.7	2.4	3.8	2.3	3.8	2.1

Таблицы холодопроизводительности

TC: Полная производительность; **SC:** Явная производительность

Типоразмер внутреннего блока (кВт)	Температура наружного воздуха (℃DB)	Температура в помещении (℃WB/DB)													
		14/20		16/23		18/26		19/27		20/28		22/30		24/32	
		TC	SC	TC	SC	TC	SC	TC	SC	TC	SC	TC	SC	TC	SC
		кВт	кВт	кВт	кВт	кВт	кВт	кВт	кВт	кВт	кВт	кВт	кВт	кВт	кВт
4.5	10.0	3.1	2.4	3.7	2.6	4.2	2.8	4.5	2.9	4.8	3.0	5.3	3.4	5.9	3.0
	12.0	3.1	2.4	3.7	2.6	4.2	2.8	4.5	2.9	4.8	3.0	5.3	3.4	5.9	3.0
	14.0	3.1	2.4	3.7	2.6	4.2	2.8	4.5	2.9	4.8	3.0	5.3	3.4	5.8	3.0
	16.0	3.1	2.4	3.7	2.6	4.2	2.8	4.5	2.9	4.8	3.0	5.3	3.4	5.6	2.9
	18.0	3.1	2.4	3.7	2.6	4.2	2.8	4.5	2.9	4.8	3.0	5.3	3.4	5.7	3.0
	20.0	3.1	2.4	3.7	2.6	4.2	2.8	4.5	2.9	4.8	3.0	5.3	3.4	5.7	3.0
	21.0	3.1	2.4	3.7	2.6	4.2	2.8	4.5	2.9	4.8	3.0	5.3	3.4	5.6	3.0
	23.0	3.1	2.4	3.7	2.6	4.2	2.8	4.5	2.9	4.8	3.0	5.3	3.4	5.5	3.0
	25.0	3.1	2.4	3.7	2.6	4.2	2.8	4.5	2.9	4.8	3.0	5.2	3.0	5.4	2.9
	27.0	3.1	2.4	3.7	2.6	4.2	2.8	4.5	2.9	4.8	3.0	5.1	3.0	5.2	2.8
	29.0	3.1	2.4	3.7	2.6	4.2	2.8	4.5	2.9	4.8	3.0	5.1	2.9	5.2	2.8
	31.0	3.1	2.4	3.7	2.6	4.2	2.8	4.5	2.9	4.8	3.0	5.0	2.9	5.1	2.7
	33.0	3.1	2.4	3.7	2.6	4.2	2.8	4.5	2.9	4.8	3.0	4.9	2.8	5.1	2.7
	35.0	3.1	2.4	3.7	2.6	4.2	2.8	4.5	2.9	4.8	3.0	4.8	2.8	5.0	2.7
	37.0	3.1	2.4	3.7	2.6	4.2	2.8	4.5	2.9	4.8	3.0	4.8	2.9	4.9	2.6
	39.0	3.1	2.4	3.7	2.6	4.2	2.8	4.5	2.9	4.6	2.8	4.7	2.8	4.8	2.6
	42.0	3.1	2.4	3.7	2.6	4.2	2.8	4.5	2.9	4.6	2.8	4.7	2.8	4.8	2.6
	44.0	3.1	2.4	3.7	2.6	4.2	2.8	4.5	2.9	4.6	2.8	4.7	2.8	4.8	2.6
	46.0	3.1	2.4	3.7	2.6	4.2	2.8	4.5	2.9	4.6	2.8	4.7	3.1	4.8	2.6
5.6	10.0	3.9	2.7	4.6	3.0	5.3	3.3	5.6	3.4	5.9	3.5	6.6	3.6	7.3	3.5
	12.0	3.9	2.7	4.6	3.0	5.3	3.3	5.6	3.4	5.9	3.5	6.6	3.6	7.2	3.5
	14.0	3.9	2.7	4.6	3.0	5.3	3.3	5.6	3.4	5.9	3.5	6.6	3.6	7.1	3.5
	16.0	3.9	2.7	4.6	3.0	5.3	3.3	5.6	3.4	5.9	3.5	6.6	3.6	7.0	3.4
	18.0	3.9	2.7	4.6	3.0	5.3	3.3	5.6	3.4	5.9	3.5	6.6	3.6	6.8	3.4
	20.0	3.9	2.7	4.6	3.0	5.3	3.3	5.6	3.4	5.9	3.5	6.6	3.6	6.7	3.3
	21.0	3.9	2.7	4.6	3.0	5.3	3.3	5.6	3.4	5.9	3.5	6.6	3.6	6.6	3.3
	23.0	3.9	2.7	4.6	3.0	5.3	3.3	5.6	3.4	5.9	3.5	6.6	3.6	6.6	3.3
	25.0	3.9	2.7	4.6	3.0	5.3	3.3	5.6	3.4	5.9	3.5	6.6	3.6	6.5	3.2
	27.0	3.9	2.7	4.6	3.0	5.3	3.3	5.6	3.4	5.9	3.5	6.4	3.5	6.4	3.2
	29.0	3.9	2.7	4.6	3.0	5.3	3.3	5.6	3.4	5.9	3.5	6.3	3.5	6.4	3.3
	31.0	3.9	2.7	4.6	3.0	5.3	3.3	5.6	3.4	5.9	3.5	6.2	3.4	6.2	3.2
	33.0	3.9	2.7	4.6	3.0	5.3	3.3	5.6	3.4	5.9	3.5	6.2	3.4	6.2	3.2
	35.0	3.9	2.7	4.6	3.0	5.3	3.3	5.6	3.4	5.9	3.5	6.0	3.3	6.0	3.1
	37.0	3.9	2.7	4.6	3.0	5.3	3.3	5.6	3.4	5.9	3.5	5.9	3.2	6.0	3.1
	39.0	3.9	2.7	4.6	3.0	5.3	3.3	5.6	3.4	5.7	3.4	5.8	3.2	6.0	3.1
	42.0	3.9	2.7	4.6	3.0	5.3	3.3	5.6	3.4	5.7	3.4	5.8	3.2	6.0	3.1
	44.0	3.9	2.7	4.6	3.0	5.3	3.3	5.6	3.4	5.7	3.4	5.8	3.2	6.0	3.1
	46.0	3.9	2.7	4.6	3.0	5.3	3.3	5.6	3.4	5.7	3.7	5.8	3.2	6.0	3.1
7.1	10.0	4.9	3.6	5.8	4.0	6.7	4.3	7.1	4.5	7.5	4.4	8.4	4.5	9.2	4.6
	12.0	4.9	3.6	5.8	4.0	6.7	4.3	7.1	4.5	7.5	4.4	8.4	4.5	9.1	4.5
	14.0	4.9	3.6	5.8	4.0	6.7	4.3	7.1	4.5	7.5	4.4	8.4	4.5	9.0	4.5
	16.0	4.9	3.6	5.8	4.0	6.7	4.3	7.1	4.5	7.5	4.4	8.4	4.5	8.9	4.4
	18.0	4.9	3.6	5.8	4.0	6.7	4.3	7.1	4.5	7.5	4.4	8.4	4.5	8.7	4.3
	20.0	4.9	3.6	5.8	4.0	6.7	4.3	7.1	4.5	7.5	4.4	8.4	4.5	8.5	4.2
	21.0	4.9	3.6	5.8	4.0	6.7	4.3	7.1	4.5	7.5	4.4	8.4	4.5	8.4	4.2
	23.0	4.9	3.6	5.8	4.0	6.7	4.3	7.1	4.5	7.5	4.4	8.4	4.5	8.3	4.1
	25.0	4.9	3.6	5.8	4.0	6.7	4.3	7.1	4.5	7.5	4.4	8.4	4.5	8.2	4.1
	27.0	4.9	3.6	5.8	4.0	6.7	4.3	7.1	4.5	7.5	4.4	8.1	4.3	8.2	4.1
	29.0	4.9	3.6	5.8	4.0	6.7	4.3	7.1	4.5	7.5	4.5	8.0	4.3	8.1	4.1
	31.0	4.9	3.6	5.8	4.0	6.7	4.3	7.1	4.5	7.5	4.5	7.9	4.3	7.8	4.0
	33.0	4.9	3.6	5.8	4.0	6.7	4.3	7.1	4.5	7.5	4.5	7.8	4.2	7.8	4.0
	35.0	4.9	3.6	5.8	4.0	6.7	4.3	7.1	4.5	7.5	4.5	7.6	4.1	7.7	3.9
	37.0	4.9	3.6	5.8	4.0	6.7	4.3	7.1	4.5	7.4	4.4	7.5	4.1	7.6	4.0
	39.0	4.9	3.6	5.8	4.0	6.7	4.3	7.1	4.5	7.2	4.3	7.4	4.1	7.6	4.0
	42.0	4.9	3.6	5.8	4.0	6.7	4.3	7.1	4.5	7.2	4.3	7.4	4.1	7.6	4.0
	44.0	4.9	3.6	5.8	4.0	6.7	4.3	7.1	4.5	7.2	4.3	7.4	4.1	7.6	4.0
	46.0	4.9	3.6	5.8	4.0	6.7	4.3	7.1	4.5	7.2	4.3	7.4	4.1	7.6	4.0
8.0	10.0	5.5	6.4	6.6	5.9	7.5	5.6	8.0	5.5	8.4	5.1	9.4	4.6	10.4	4.3
	12.0	5.5	6.4	6.6	5.9	7.5	5.6	8.0	5.5	8.4	5.1	9.4	4.6	10.2	4.3
	14.0	5.5	6.4	6.6	5.9	7.5	5.6	8.0	5.5	8.4	5.1	9.4	4.6	10.2	4.3
	16.0	5.5	6.4	6.6	5.9	7.5	5.6	8.0	5.5	8.4	5.1	9.4	4.6	10.0	4.3
	18.0	5.5	6.4	6.6	5.9	7.5	5.6	8.0	5.5	8.4	5.1	9.4	4.6	9.8	4.3
	20.0	5.5	6.4	6.6	5.9	7.5	5.6	8.0	5.5	8.4	5.1	9.4	4.6	9.6	4.3
	21.0	5.5	6.4	6.6	5.9	7.5	5.6	8.0	5.5	8.4	5.1	9.4	4.6	9.4	4.3
	23.0	5.5	6.4	6.6	5.9	7.5	5.6	8.0	5.5	8.4	5.1	9.4	4.6	9.4	4.3
	25.0	5.5	6.4	6.6	5.9	7.5	5.6	8.0	5.5	8.4	5.1	9.4	4.6	9.3	4.3
	27.0	5.5	6.4	6.6	5.9	7.5	5.6	8.0	5.5	8.4	5.1	9.1	4.6	9.2	4.4
	29.0	5.5	6.4	6.6	5.9	7.5	5.6	8.0	5.5	8.4	5.2	9.0	4.7	9.1	4.4
	31.0	5.5	6.4	6.6	5.9	7.5	5.6	8.0	5.5	8.4	5.2	8.9	4.7	8.8	4.4
	33.0	5.5	6.4	6.6	5.9	7.5	5.6	8.0	5.5	8.4	5.2	8.8	4.7	8.8	4.4
	35.0	5.5	6.4	6.6	5.9	7.5	5.6	8.0	5.5	8.4	5.2	8.6	4.7	8.6	4.4
	37.0	5.5	6.4	6.6	5.9	7.5	5.6	8.0	5.5	8.3	5.2	8.4	4.8	8.6	4.6
	39.0	5.5	6.4	6.6	5.9	7.5	5.6	8.0	5.5	8.1	5.2	8.3	4.8	8.6	4.6
	42.0	5.5	6.4	6.6	5.9	7.5	5.6	8.0	5.5	8.1	5.2	8.3	4.8	8.6	4.6
	44.0	5.5	6.4	6.6	5.9	7.5	5.6	8.0	5.5	8.1	5.2	8.3	4.8	8.6	4.6
	46.0	5.5	6.4	6.6	5.9	7.5	5.6	8.0	5.5	8.1	5.2	8.3	4.8	8.6	4.6

6.2 Таблицы теплопроизводительности

TC: Полная производительность; **WB:** Температура по влажному термометру; **DB:** Температура по сухому термометру

Типоразмер внутреннего блока (кВт)	Температура наружного воздуха (℃)		Температура в помещении (℃ DB)					
			16.00	18.00	20.00	21.00	22.00	24.00
			TC	TC	TC	TC	TC	TC
	WB	DB	кВт	кВт	кВт	кВт	кВт	кВт
2.2	-20	-19.8	1.46	1.46	1.46	1.46	1.46	1.46
	-19	-18.8	1.56	1.56	1.56	1.56	1.56	1.56
	-17	-16.7	1.64	1.64	1.64	1.64	1.64	1.64
	-15	-14.7	1.69	1.69	1.69	1.69	1.69	1.69
	-13.00	-12.60	1.79	1.79	1.79	1.79	1.79	1.79
	-11.00	-10.50	1.82	1.85	1.85	1.85	1.85	1.85
	-10.00	-9.50	1.90	1.90	1.90	1.90	1.90	1.90
	-9.10	-8.50	1.95	1.95	1.95	1.95	1.95	1.95
	-7.60	-7.00	1.98	1.98	1.98	1.98	1.98	1.98
	-5.60	-5.00	2.05	2.05	2.05	2.05	2.05	2.05
	-3.70	-3.00	2.16	2.16	2.16	2.16	2.16	2.16
	-0.70	0.00	2.31	2.31	2.31	2.31	2.31	2.18
	2.20	3.00	2.44	2.44	2.44	2.44	2.39	2.18
	4.10	5.00	2.52	2.52	2.52	2.52	2.39	2.18
	6.00	7.00	2.60	2.60	2.60	2.52	2.39	2.18
	7.90	9.00	2.68	2.68	2.60	2.52	2.39	2.18
	9.80	11.00	2.76	2.76	2.60	2.52	2.39	2.18
	11.80	13.00	2.86	2.81	2.60	2.52	2.39	2.18
	13.70	15.00	2.94	2.81	2.60	2.52	2.39	2.18
2.8	-20	-19.8	1.79	1.79	1.79	1.79	1.79	1.79
	-19	-18.8	1.92	1.92	1.92	1.92	1.92	1.92
	-17	-16.7	2.02	2.02	2.02	2.02	2.02	2.02
	-15	-14.7	2.02	2.02	2.02	2.02	2.02	2.02
	-13.00	-12.60	2.14	2.14	2.14	2.14	2.14	2.14
	-11.00	-10.50	2.24	2.24	2.24	2.24	2.24	2.24
	-10.00	-9.50	2.34	2.34	2.34	2.34	2.34	2.34
	-9.10	-8.50	2.40	2.40	2.40	2.40	2.40	2.40
	-7.60	-7.00	2.43	2.43	2.43	2.43	2.43	2.43
	-5.60	-5.00	2.53	2.53	2.53	2.53	2.53	2.53
	-3.70	-3.00	2.66	2.66	2.66	2.66	2.66	2.66
	-0.70	0.00	2.85	2.85	2.85	2.85	2.85	2.69
	2.20	3.00	3.01	3.01	3.01	3.01	2.94	2.69
	4.10	5.00	3.10	3.10	3.10	3.10	2.94	2.69
	6.00	7.00	3.20	3.20	3.20	3.10	2.94	2.69
	7.90	9.00	3.30	3.30	3.20	3.10	2.94	2.69
	9.80	11.00	3.39	3.39	3.20	3.10	2.94	2.69
	11.80	13.00	3.52	3.46	3.20	3.10	2.94	2.69
	13.70	15.00	3.62	3.46	3.20	3.10	2.94	2.69
3.6	-20	-19.8	2.24	2.24	2.24	2.24	2.24	2.24
	-19	-18.8	2.40	2.40	2.40	2.40	2.40	2.40
	-17	-16.7	2.52	2.52	2.52	2.52	2.52	2.52
	-15	-14.7	2.60	2.60	2.60	2.60	2.60	2.60
	-13.00	-12.60	2.68	2.68	2.68	2.68	2.68	2.68
	-11.00	-10.50	2.80	2.80	2.80	2.80	2.80	2.80
	-10.00	-9.50	2.92	2.92	2.92	2.92	2.92	2.92
	-9.10	-8.50	3.00	3.00	3.00	3.00	3.00	3.00
	-7.60	-7.00	3.04	3.04	3.04	3.04	3.04	3.04
	-5.60	-5.00	3.16	3.16	3.16	3.16	3.16	3.16
	-3.70	-3.00	3.32	3.32	3.32	3.32	3.32	3.32
	-0.70	0.00	3.56	3.56	3.56	3.56	3.56	3.36
	2.20	3.00	3.76	3.76	3.76	3.76	3.68	3.36
	4.10	5.00	3.88	3.88	3.88	3.88	3.68	3.36
	6.00	7.00	4.00	4.00	4.00	3.88	3.68	3.36
	7.90	9.00	4.12	4.12	4.00	3.88	3.68	3.36
	9.80	11.00	4.24	4.24	4.00	3.88	3.68	3.36
	11.80	13.00	4.40	4.32	4.00	3.88	3.68	3.36
	13.70	15.00	4.52	4.32	4.00	3.88	3.68	3.36

Таблицы теплопроизводительности

TC: Полная производительность; **WB:** Температура по влажному термометру**; DB:** Температура по сухому термометру

Типоразмер внутреннего блока (кВт)	Температура наружного воздуха (℃)		Температура в помещении (℃ DB)					
			16.00	18.00	20.00	21.00	22.00	24.00
			TC	TC	TC	TC	TC	TC
	WB	DB	кВт	кВт	кВт	кВт	кВт	кВт
4.5	-20	-19.8	2.80	2.80	2.80	2.80	2.80	2.80
	-19	-18.8	3.00	3.00	3.00	3.00	3.00	3.00
	-20	-19.8	2.80	2.80	2.80	2.80	2.80	2.80
	-19	-18.8	3.00	3.00	3.00	3.00	3.00	3.00
	-17	-16.7	3.15	3.15	3.15	3.15	3.15	3.15
	-15	-14.7	3.25	3.25	3.25	3.25	3.25	3.25
	-13.00	-12.60	3.35	3.35	3.35	3.35	3.35	3.35
	-11.00	-10.50	3.50	3.50	3.50	3.50	3.50	3.50
	-10.00	-9.50	3.65	3.65	3.65	3.65	3.65	3.65
	-9.10	-8.50	3.75	3.75	3.75	3.75	3.75	3.75
	-7.60	-7.00	3.80	3.80	3.80	3.80	3.80	3.80
	-5.60	-5.00	3.95	3.95	3.95	3.95	3.95	3.95
	-3.70	-3.00	4.15	4.15	4.15	4.15	4.15	4.15
	-0.70	0.00	4.45	4.45	4.45	4.45	4.45	4.20
	2.20	3.00	4.70	4.70	4.70	4.70	4.60	4.20
	4.10	5.00	4.85	4.85	4.85	4.85	4.60	4.20
	6.00	7.00	5.00	5.00	5.00	4.85	4.60	4.20
	7.90	9.00	5.15	5.15	5.00	4.85	4.60	4.20
	9.80	11.00	5.30	5.30	5.00	4.85	4.60	4.20
	11.80	13.00	5.50	5.40	5.00	4.85	4.60	4.20
	13.70	15.00	5.65	5.40	5.00	4.85	4.60	4.20
5.6	-20	-19.8	3.53	3.53	3.53	3.53	3.53	3.53
	-19	-18.8	3.78	3.78	3.78	3.78	3.78	3.78
	-17	-16.7	3.97	3.97	3.97	3.97	3.97	3.97
	-15	-14.7	4.10	4.10	4.10	4.10	4.10	4.10
	-13.00	-12.60	4.22	4.22	4.22	4.22	4.22	4.22
	-11.00	-10.50	4.41	4.41	4.41	4.41	4.41	4.41
	-10.00	-9.50	4.60	4.60	4.60	4.60	4.60	4.60
	-9.10	-8.50	4.73	4.73	4.73	4.73	4.73	4.73
	-7.60	-7.00	4.79	4.79	4.79	4.79	4.79	4.79
	-5.60	-5.00	4.98	4.98	4.98	4.98	4.98	4.98
	-3.70	-3.00	5.23	5.23	5.23	5.23	5.23	5.23
	-0.70	0.00	5.61	5.61	5.61	5.61	5.61	5.29
	2.20	3.00	5.92	5.92	5.92	5.92	5.80	5.29
	4.10	5.00	6.11	6.11	6.11	6.11	5.80	5.29
	6.00	7.00	6.30	6.30	6.30	6.11	5.80	5.29
	7.90	9.00	6.49	6.49	6.30	6.11	5.80	5.29
	9.80	11.00	6.68	6.68	6.30	6.11	5.80	5.29
	11.80	13.00	6.93	6.80	6.30	6.11	5.80	5.29
	13.70	15.00	7.12	6.80	6.30	6.11	5.80	5.29
7.1	-20	-19.8	4.48	4.48	4.48	4.48	4.48	4.48
	-19	-18.8	4.8	4.8	4.8	4.8	4.8	4.8
	-17	-16.7	5.04	5.04	5.04	5.04	5.04	5.04
	-15	-14.7	5.2	5.2	5.2	5.2	5.2	5.2
	-13.00	-12.60	5.36	5.36	5.36	5.36	5.36	5.36
	-11.00	-10.50	5.6	5.6	5.6	5.6	5.6	5.6
	-10.00	-9.50	5.84	5.84	5.84	5.84	5.84	5.84
	-9.10	-8.50	6	6	6	6	6	6
	-7.60	-7.00	6.08	6.08	6.08	6.08	6.08	6.08
	-5.60	-5.00	6.32	6.32	6.32	6.32	6.32	6.32
	-3.70	-3.00	6.64	6.64	6.64	6.64	6.64	6.64
	-0.70	0.00	7.12	7.12	7.12	7.12	7.12	6.72
	2.20	3.00	7.52	7.52	7.52	7.52	7.36	6.72
	4.10	5.00	7.76	7.76	7.76	7.76	7.36	6.72
	6.00	7.00	8	8	8	7.76	7.36	6.72
	7.90	9.00	8.24	8.24	8	7.76	7.36	6.72
	9.80	11.00	8.48	8.48	8	7.76	7.36	6.72
	11.80	13.00	8.8	8.64	8	7.76	7.36	6.72
	13.70	15.00	9.04	8.64	8	7.76	7.36	6.72
8.0	-20	-19.8	5.04	5.04	5.04	5.04	5.04	5.04
	-19	-18.8	5.4	5.4	5.4	5.4	5.4	5.4
	-17	-16.7	5.67	5.67	5.67	5.67	5.67	5.67
	-15	-14.7	5.85	5.85	5.85	5.85	5.85	5.85
	-13.00	-12.60	6.03	6.03	6.03	6.03	6.03	6.03
	-11.00	-10.50	6.3	6.3	6.3	6.3	6.3	6.3
	-10.00	-9.50	6.57	6.57	6.57	6.57	6.57	6.57
	-9.10	-8.50	6.75	6.75	6.75	6.75	6.75	6.75
	-7.60	-7.00	6.84	6.84	6.84	6.84	6.84	6.84
	-5.60	-5.00	7.11	7.11	7.11	7.11	7.11	7.11
	-3.70	-3.00	7.47	7.47	7.47	7.47	7.47	7.47
	-0.70	0.00	8.01	8.01	8.01	8.01	8.01	7.56
	2.20	3.00	8.46	8.46	8.46	8.46	8.28	7.56
	4.10	5.00	8.73	8.73	8.73	8.73	8.28	7.56
	6.00	7.00	9	9	9	8.73	8.28	7.56
	7.90	9.00	9.27	9.27	9	8.73	8.28	7.56
	9.80	11.00	9.54	9.54	9	8.73	8.28	7.56
	11.80	13.00	9.9	9.72	9	8.73	8.28	7.56
	13.70	15.00	10.17	9.72	9	8.73	8.28	7.56

7. Электрические характеристики

Модель	Внутренний блок				Электропитание		IFM	
	Гц	Напряжение	Минимум	Максимум	MCA	MFA	KW	FLA
DM-DP022G/YMF	50/60	220-240	198	254	0,29	16	0,01	0,23
DM-DP028G/YMF	50/60	220-240	198	254	0,33	16	0,012	0,26
DM-DP036G/YMF	50/60	220-240	198	254	0,44	16	0,016	0,35
DM-DP045G/YMF	50/60	220-240	198	254	0,45	16	0,017	0,36
DM-DP056G/YMF	50/60	220-240	198	254	0,61	16	0,026	0,49
DM-DP071G/YMF	50/60	220-240	198	254	0,75	16	0,034	0,6
DM-DP080G/YMF	50/60	220-240	198	254	0,75	16	0,034	0,6

Примечание:

MCA: Минимальный потребляемый ток (А); **MFA:** Макс. ток предохранителя. (А); **KW:** Номинальная потребляемая мощность двигателя вентилятора (кВт); **FLA:** Максимальный потребляемый ток (А); **IFM:** Двигатель вентилятора внутреннего блока

8. Уровни звуковой мощности

Проверка уровней звукового давления

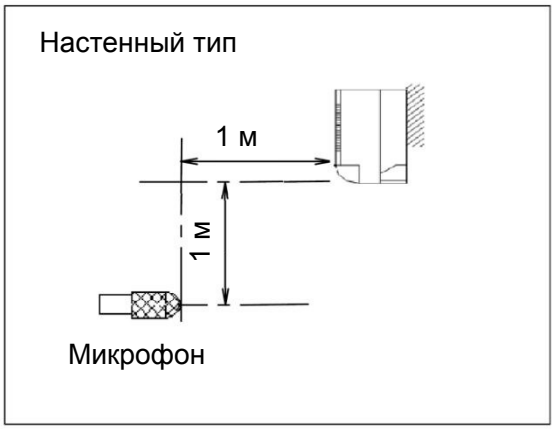

Примечание:

1. 1. Уровни звукового давления измерены в полубезэховой лаборатории на расстоянии 1 м вниз от выхода воздуха как горизонтально, так и вертикально.
2. 2. Во время фактической эксплуатации значения звукового давления могут несколько превышать установленные значения в результате атмосферных условий.

Уровни звукового давления

Модель	**Проверка уровней звукового давления дБ(А)**		
	Высокий	**Средний**	**Низкий**
DM-DP022G/YMF	31	30	29
DM-DP028G/YMF	31	30	29
DM-DP036G/YMF	33	32	30
DM-DP045G/YMF	35	33	31
DM-DP056G/YMF	38	36	34
DM-DP071G/YMF	44	39	36
DM-DP080G/YMF	44	39	36

Частоты октавного диапазона (Гц)

DM-DP022G/YMF, DM-DP028G/YMF

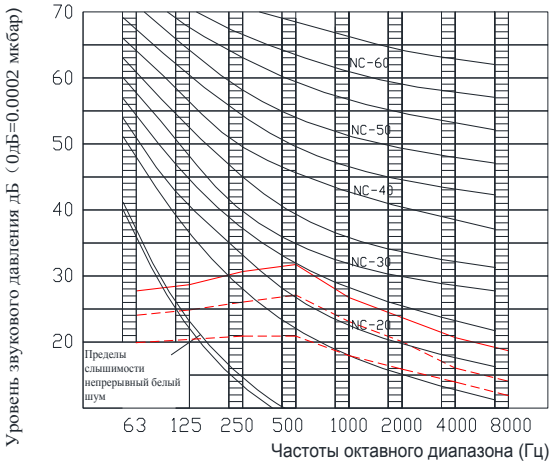

DM-DP036G/YMF

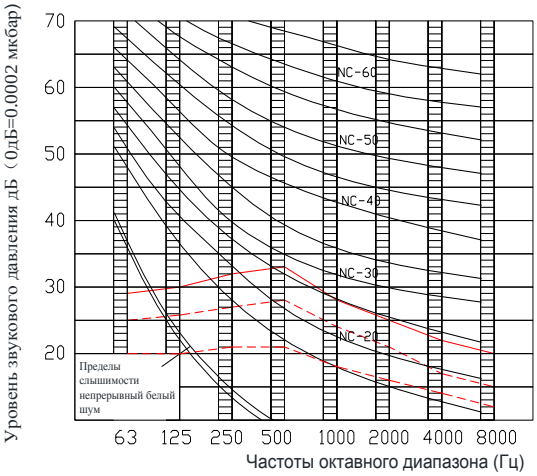

DM-DP045G/YMF

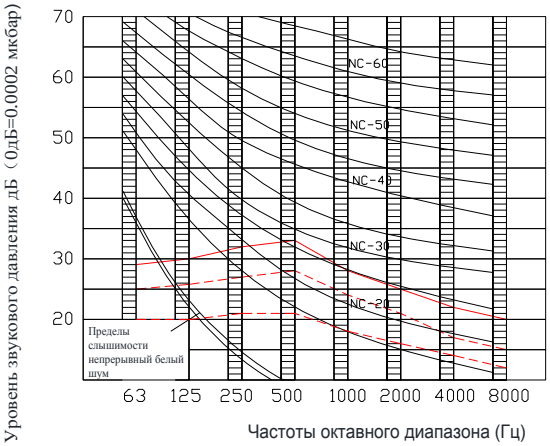

DM-DP056G/YMF

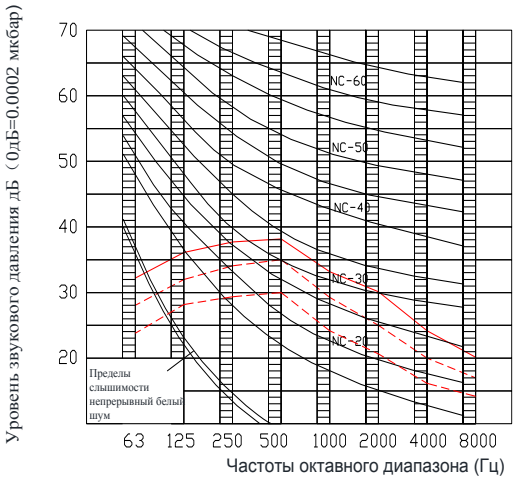

DM-DP071G/YMF, DM-DP080G/YMF

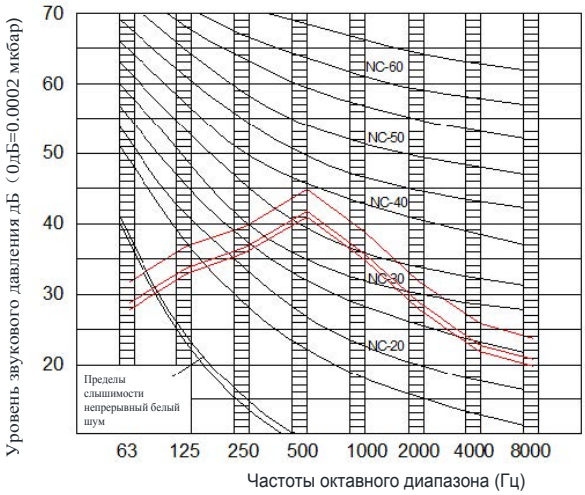

9. Принадлежности

Наименование	Кол-во	Вид	Предназначение
1. Руководство по эксплуатации пульта дистанционного управления	1	/	/
2. Винт ST3.9x25 для монтажной платы	8		Фиксация монтажной пластины
3. Пластиковый труборасширитель	8		
4. Обвязочная лента	1		
5. Дренажный трубопровод	1		
6. Настенная изоляционная втулка	1		
7. Пульт дистанционного управления (включая руководство по эксплуатации)	1		
8. Держатель пульта дистанционного управления	1		Фиксация пульта дистанционного управления
9. Монтажный винт (ST2.9 10-C-H)	2		Для фиксации держателя пульта дистанционного управления
10. Батарейки (AM4) для пульта дистанционного управления	2		
11. Руководство по монтажу	1		
12. Резистор для согласования линии связи	1		На внутреннем блоке, подсоединяемом к линии связи, необходимо установить резистор между клеммами P и Q.
13. Медная гайка	1		Предназначена для соединения трубопроводов