Вид спереди

Направление потока воздуха

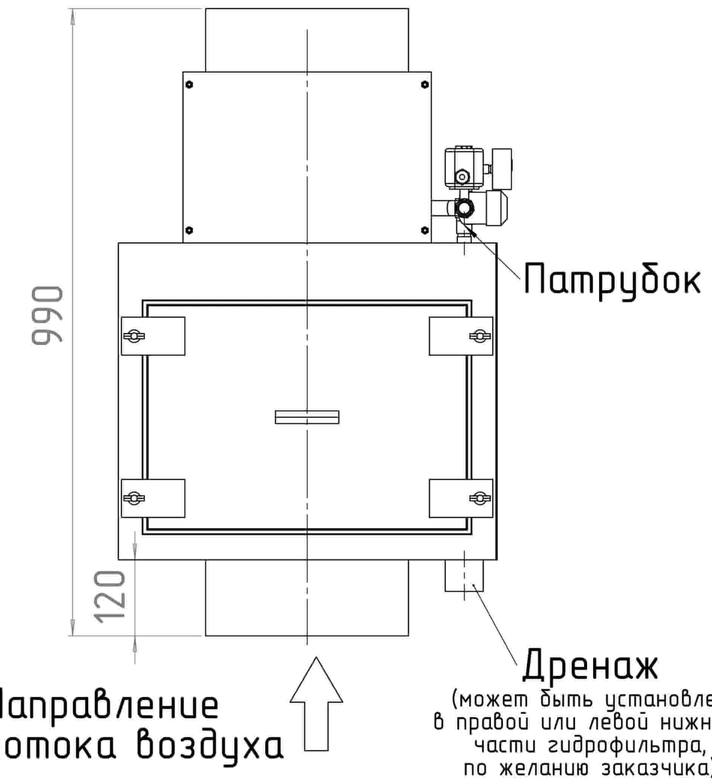

Вид сбоку
(погашена боковая стенка корпуса для наглядности).

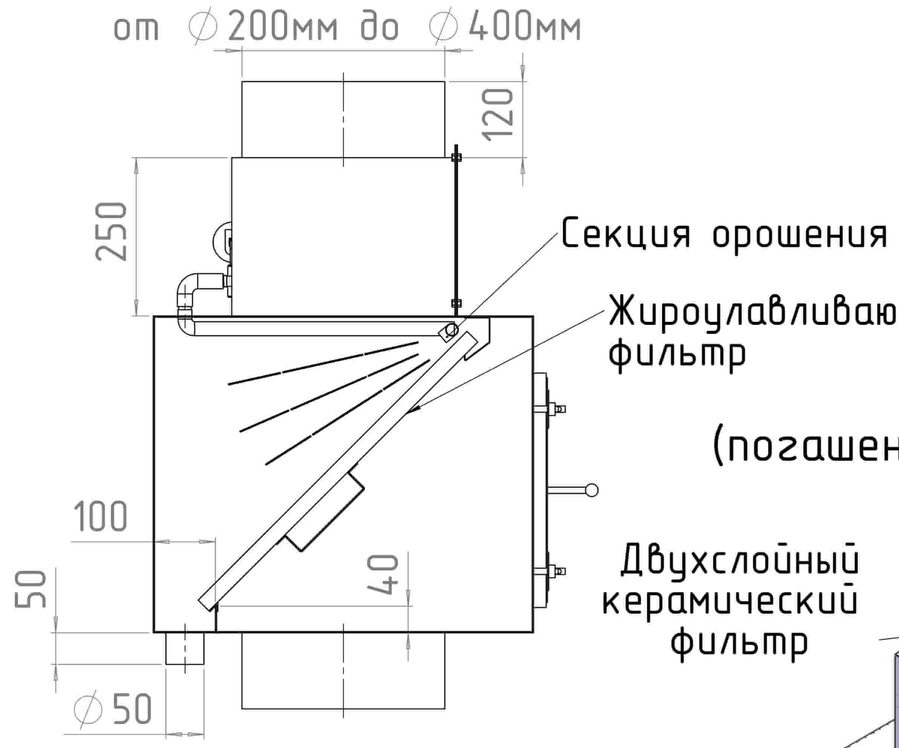

Размеры вертикальных гидрофильтров "ПРОФИ"

Диаметр врезки	Высота	Ширина	Глубина
∅200мм	500	500	500
∅250мм	500	550	550
∅315мм	500	600	600
∅355мм	500	650	650
∅400мм	500	700	700

Вид общий
(погашена боковая стенка корпуса для наглядности).

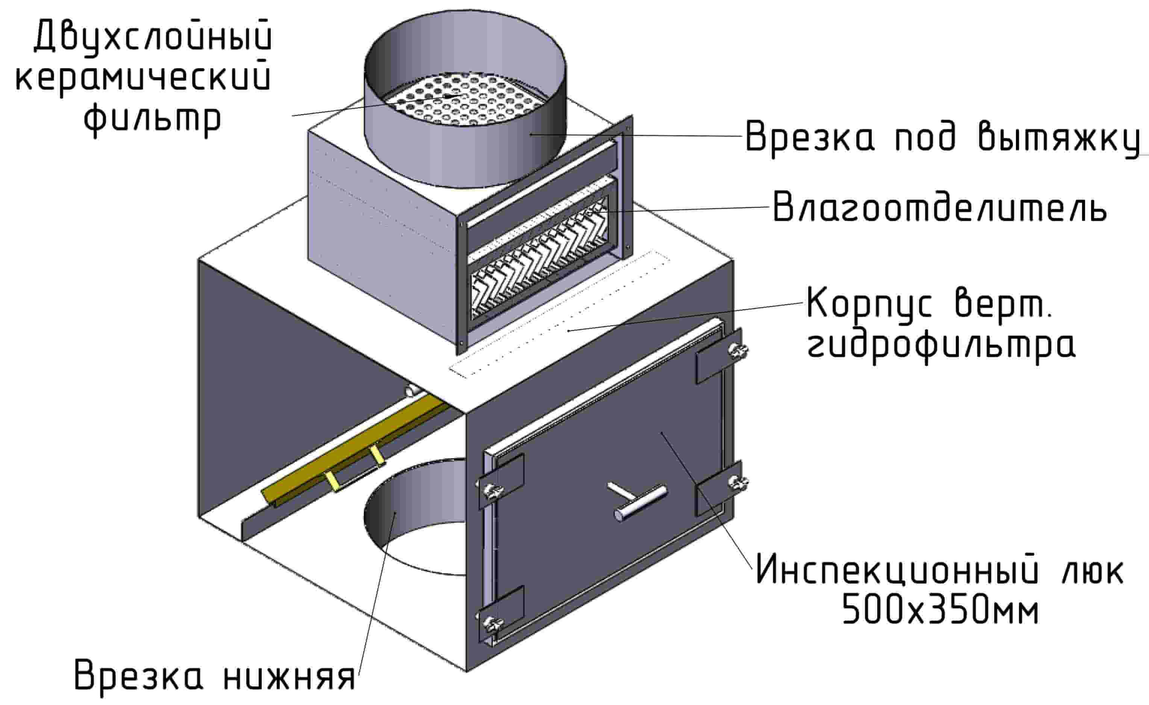

Вид сверху

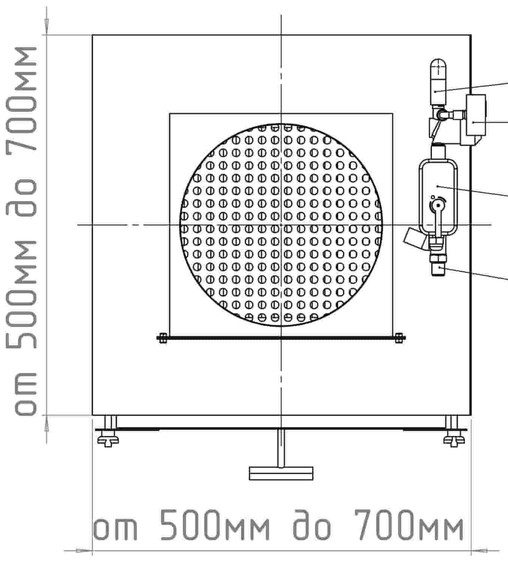

Подача воды:

1. Отвод, тройник
2. Тройник с манометром
3. Моторизированный двухходовой шаровой кран
4. Косой сетчатый фильтр

ПО УМОЛЧАНИЮ: РАЗМЕРЫ В МИЛЛИМЕТРАХ ШЕРОХОВАТОСТЬ: ДОПУСКИ: ЛИНЕЙНЫЕ: УГЛОВЫЕ:		ОБРАБОТКА:		СГЛАДИТЬ ЗАУСЕНЦЫ И ОСТРЫЕ КРОМКИ	НЕ МАСШТАБИРОВАТЬ ЧЕРТЕЖ	РЕДАКЦИЯ	
	ИМЯ	ПОДПИСЬ	ДАТА		НАЗВАНИЕ: Вертикальный гидрофильтр "ПРОФИ"		
Разраб							
Пров.							
Утв.							
Маш.							
Т.контр				МАТЕРИАЛ:	ЧЕРТЕЖ №:		A2
				МАССА:	МАСШТАБ:1:10	ЛИСТ 1 ИЗ 1	