Вид спереди

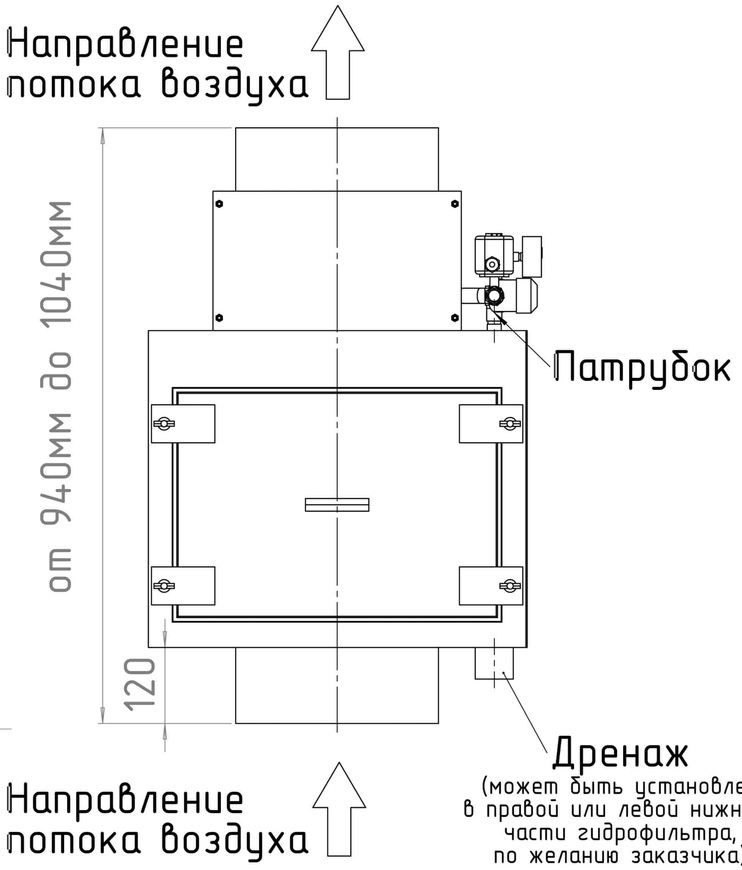

Вид сбоку
(погашена боковая стенка корпуса для наглядности).

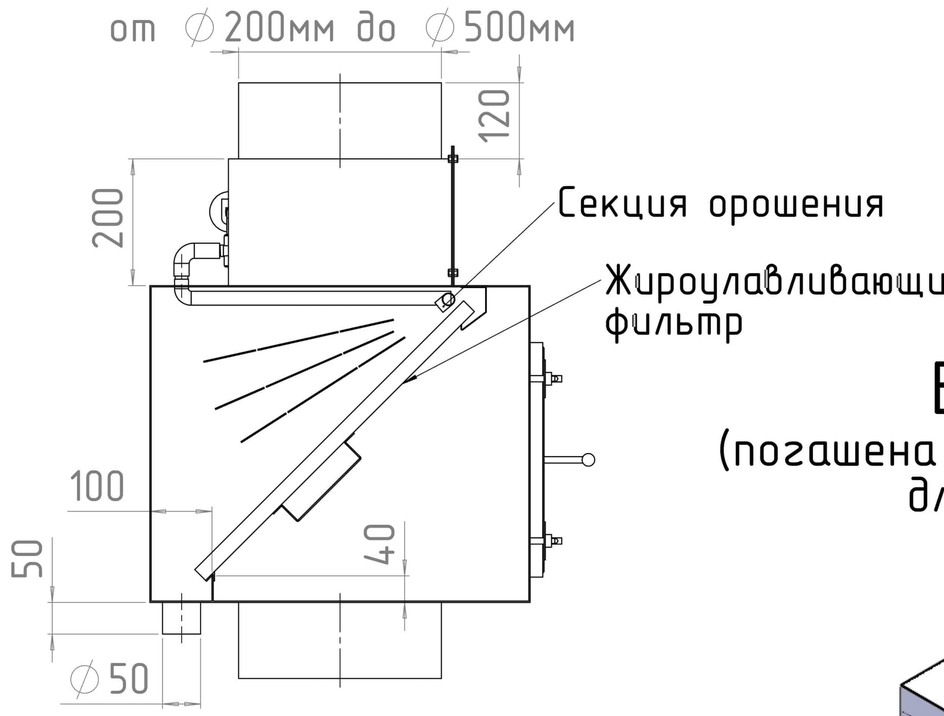

Размеры вертикальных гидрлофильтров

Диаметр врезки	Высота	Ширина	Глубина
200мм	500	500	500
250мм	500	550	550
315мм	500	600	600
355мм	500	650	650
400мм	500	700	700
450мм	600	750	750
500мм	600	800	800

Вид общий
(погашена боковая стенка корпуса для наглядности).

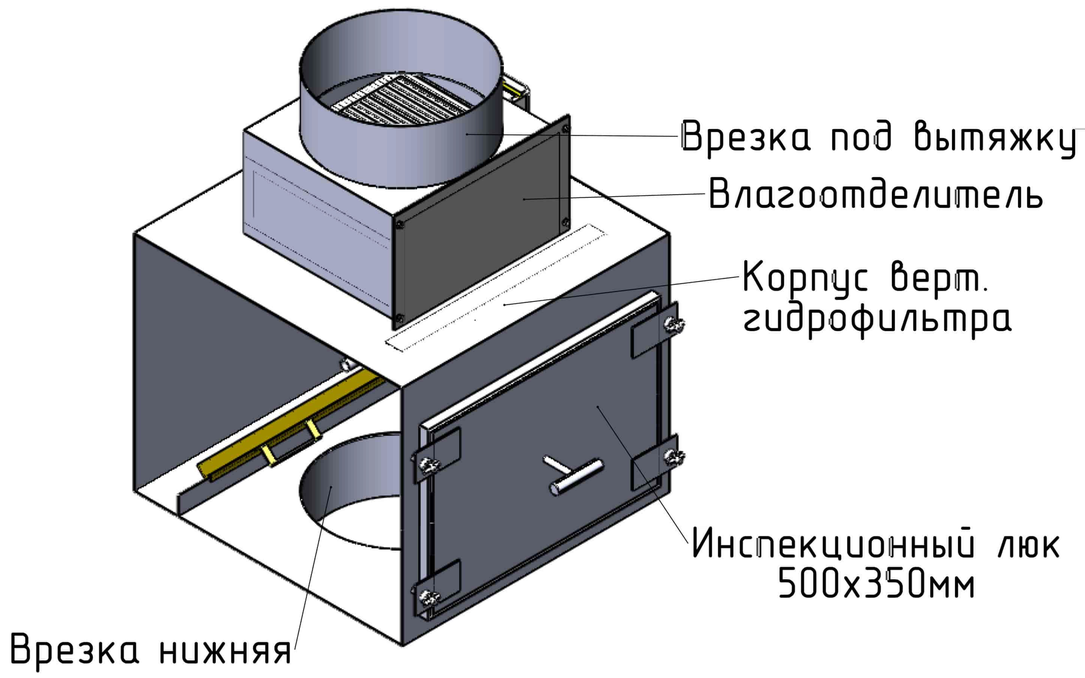

Вид сверху

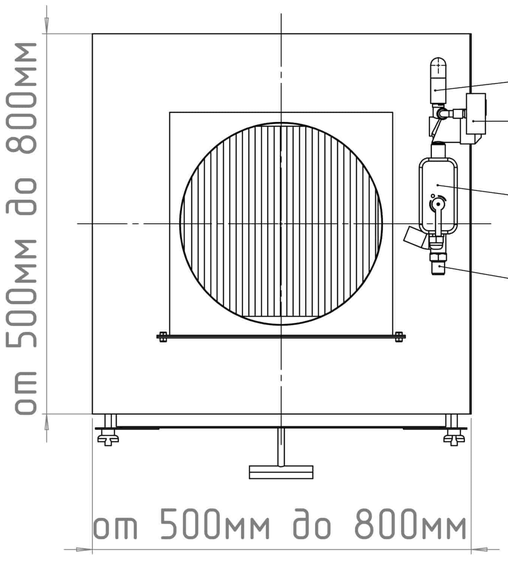

Подача воды:

1. Отвод, тройник
2. Редуктор с манометром
3. Моторизированный двухходовой шаровой кран
4. Косой сетчатый фильтр

ПО УМОЛЧАНИЮ: РАЗМЕРЫ В МИЛЛИМЕТРАХ ШЕРОХОВАТОСТЬ: ДОПУСКИ: ЛИНЕЙНЫЕ: УГЛОВЫЕ:	ОБРАБОТКА:			СГЛАДИТЬ ЗАУСЕНЦЫ И ОСТРЫЕ КРОМКИ	НЕ МАСШТАБИРОВАТЬ ЧЕРТЕЖ	РЕДАКЦИЯ	
	ИМЯ	ПОДПИСЬ	ДАТА		НАЗВАНИЕ: Вертикальный гидрофильтр		
Разраб							
Пров.							
Утв.							
Маш.							
Т.контр				МАТЕРИАЛ:	ЧЕРТЕЖ №:		A2
				МАССА:	МАСШТАБ:1:10	ЛИСТ 1 ИЗ 1	